INFORMATION TABLE

Profile type	Visible element [mm]	Joint width [mm]	Method of installation	Installation height [mm]	Material type	Color	Horizontal/Vertical compensation [mm]
WA 175	175	max 75	overlapping version	5	Aluminum, composite	RAL	±20

CONECTO WA 175
SECTION

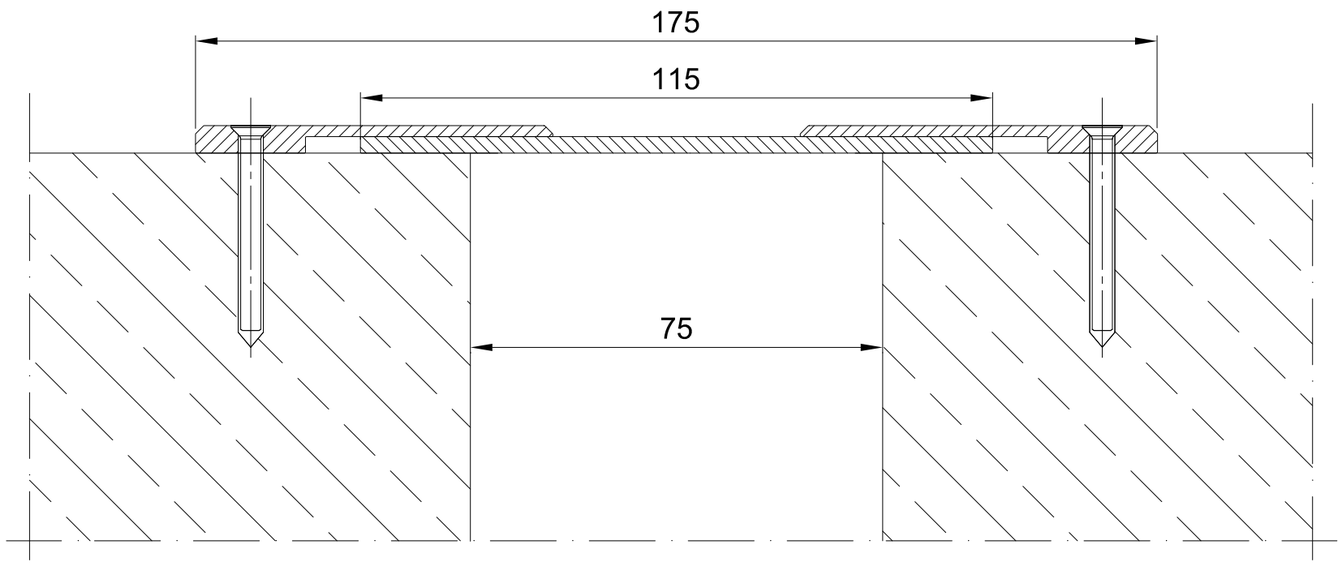

CONECTO WA 175
VIEW

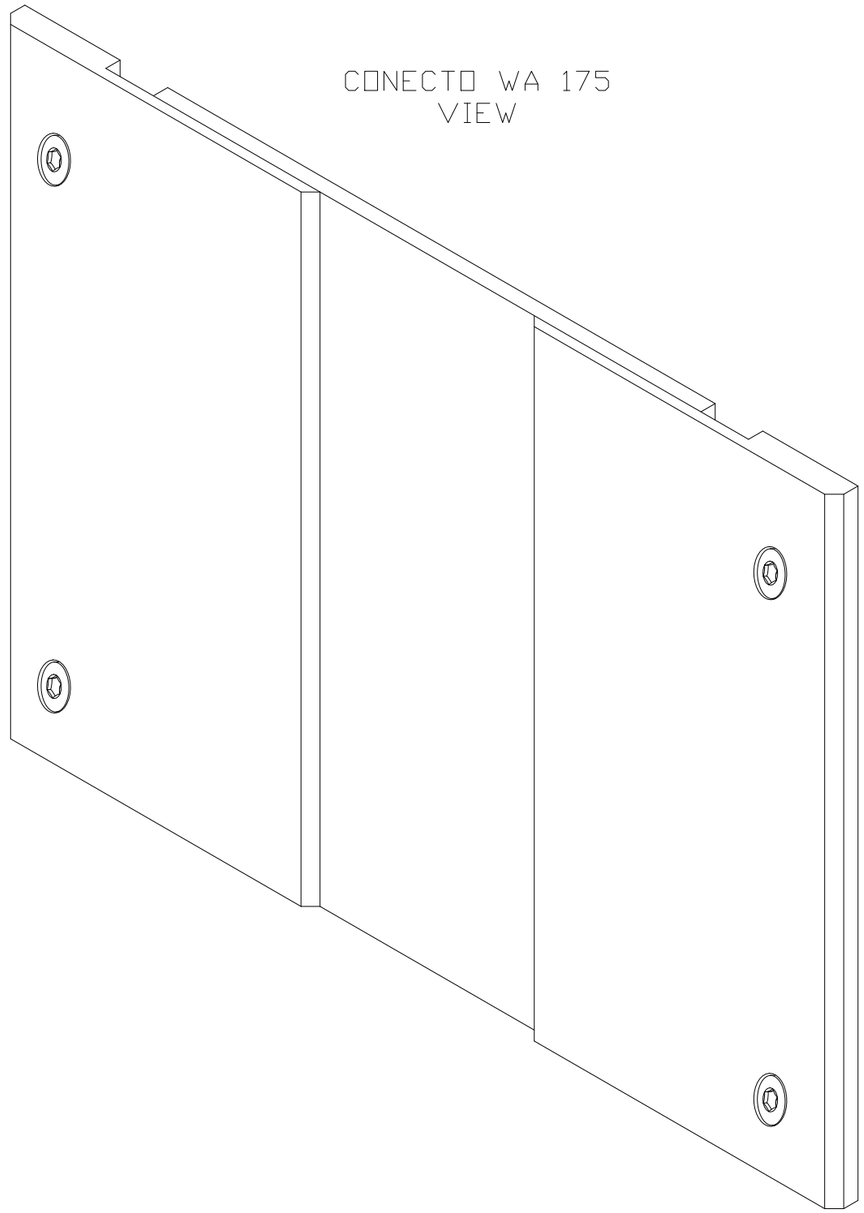

KONTAKT W REGIONIE / CONTACT IN REGION	Radosław Ole			608 696 024
ZATWIERDZIŁ / APPROVED				
SPRAWDZIŁ / CHECKED				
RYSOWAŁ / DRAWN	Aleksandra Radziemska			
PROJEKTOWAŁ				
	NAZWISKO / NAME	DATA / DATE	PODPIS / SIGNATURE	TELEFON / PHONE

Rysunek i wszystkie informacje, które zawiera są własnością firmy Conecto Sp. z o.o.
Powielanie w jakiejkolwiek postaci całości, bądź części rysunku wymaga pisemnej zgody właściciela.

This drawing and all information contained there in, is the property of Conecto ltd.
Reproduction of this drawing in whole or part, or disclosure to a third party is not permitted without written athorization from the proprietor.

Conecto Sp. z o.o. tel. +48 62 76 329 46 email: dztechniczny@profiledylatacjne.com.pl www.profiledylatacyjne.com.pl

Conecto WA 175

ROZMIAR / SIZE	SKALA / SCALE	Wszystkie wymiary podano w [mm] / All dimensions in [mm]
A3	1:1	

Conecto sp. z o.o.
Florentyna 25
62-817 Żelazków
www.conecto-profiles.com

PROJEKT / PROJECT	ZŁOŻENIE / SUB ASSEMBLY	RYSUNEK / DRAWING	ARKUSZ / SHEET	WER / REV
--	--	01	1 Z OF 1	