HauCon Finland Oy Mikkelänkallio 5 02770 Espoo Tel +358 207 430 890 http://www.haucon.fi	Työnumero Päiväys / Tekijä	DET-IQ1
Rakennuskohde Schöck Haucon Mallidetalji	Sisältö Schöck Isokorb IQlick B-CE Lisäraudoitus PV-välipohja 1:10	

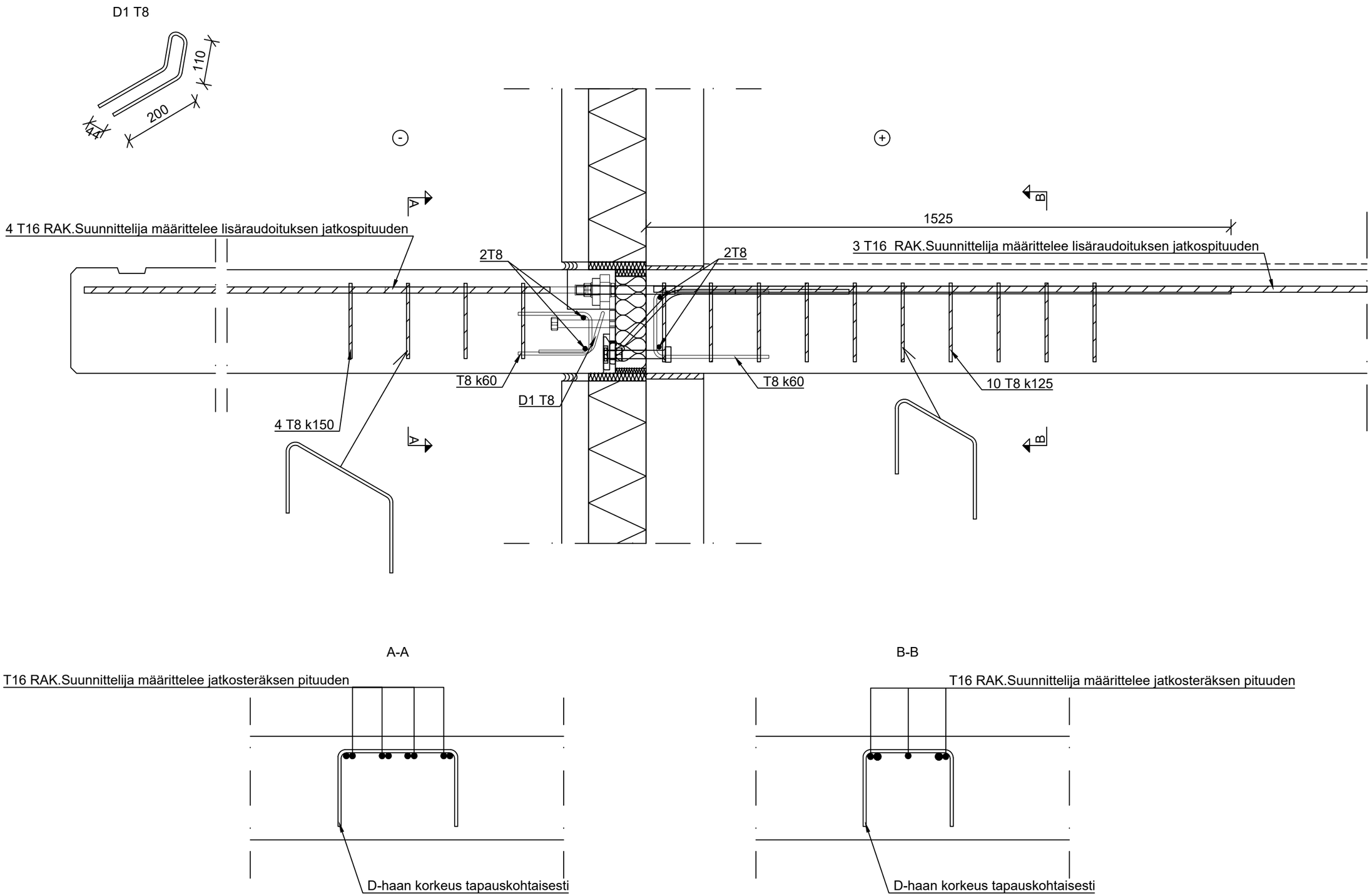

HauCon Finland Oy
Mikkelänkallio 5
02770 Espoo
Tel +358 207 430 890
http://www.haucon.fi

Työnumero

Päiväys

Tekijä

DET-IQ2

Rakennuskohde

Schöck Haucon
Mallidetalji

Sisältö

Schöck Isokorb IQlick B-CE
Lisäraudoitus
PV-välipohja, tiilimuuraus 1:10

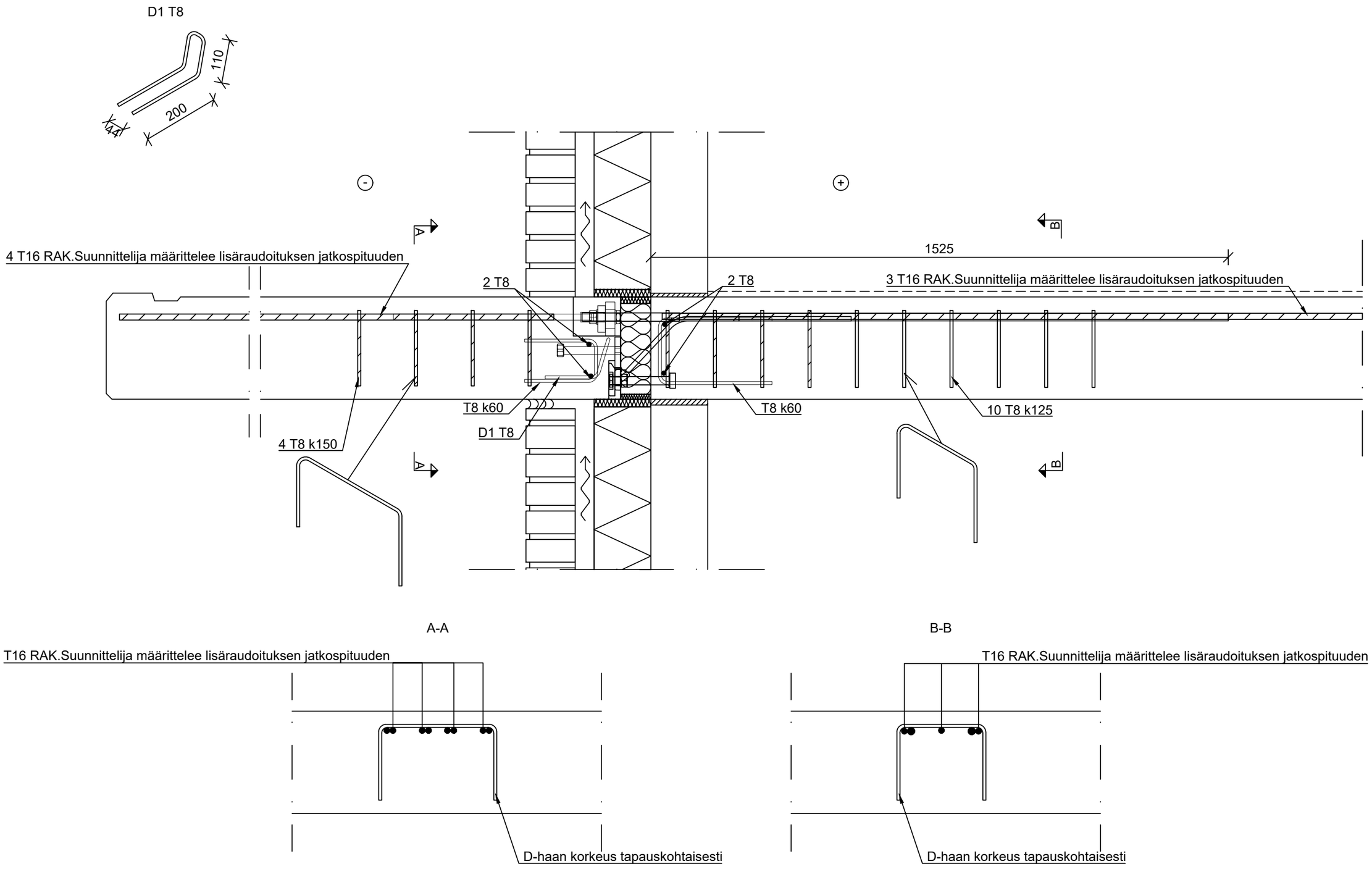

HauCon Finland Oy
Mikkelänkallio 5
02770 Espoo
Tel +358 207 430 890
http://www.haucon.fi

Rakennuskohde	Sisältö
Schöck Haucon Mallidetalji	Schöck Isokorb IQlick B-CE Lisäraudoitus Kuorilaatta 1:10

Työnumero		DET-IQ3
Päiväys	Tekijä	

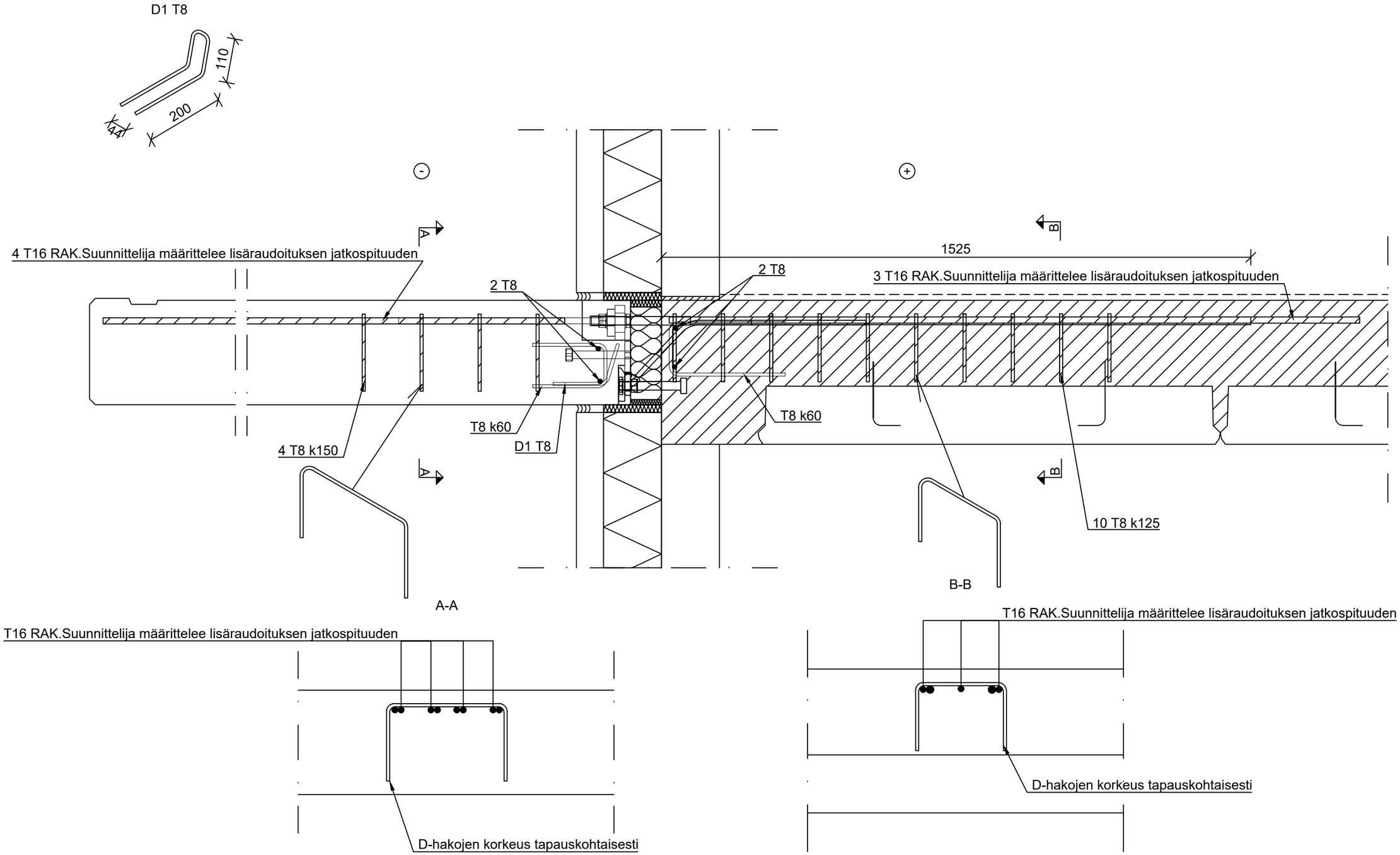

HauCon Finland Oy
Mikkeläkallio 5
02770 Espoo
Tel +358 207 430 890
http://www.haucon.fi

Työnumero

Päiväys

Tekijä

DET-IQ4

Rakennuskohde

Schöck Haucon
Mallidetalji

Sisältö

Schöck Isokorb IQlick B-CB
Lisäraudoitus
PV-välipohja, tiilimuuraus 1:10

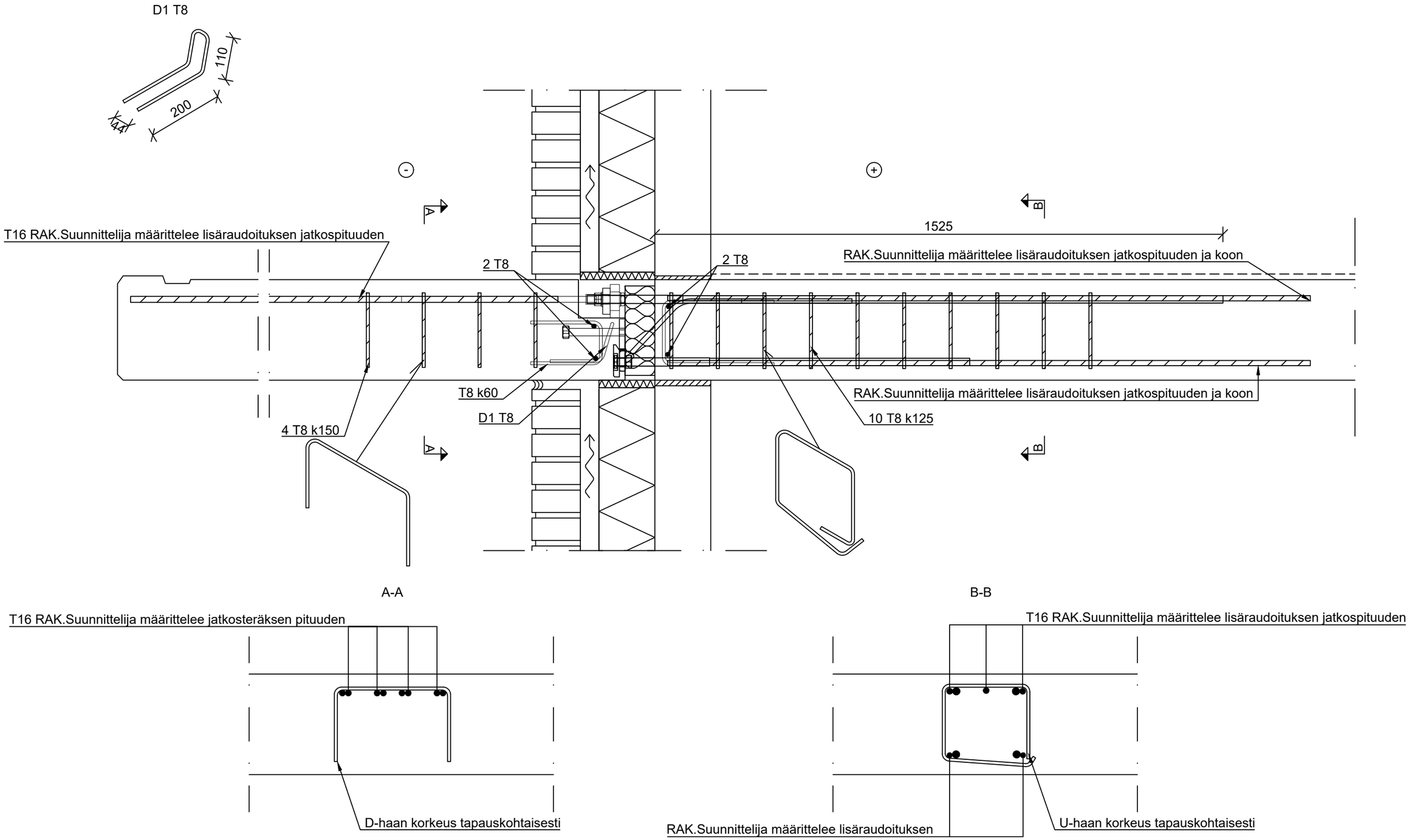

HauCon Finland Oy
Mikkelänkallio 5
02770 Espoo
Tel +358 207 430 890
http://www.haucon.fi

Työnumero		DET-IQ5
Päiväys	Tekijä	

Rakennuskohde

Schöck Haucon
Mallidetalji

Sisältö

Schöck Isokorb IQlick A-CE
Lisäraudoitus
PV-välipohja 1:10

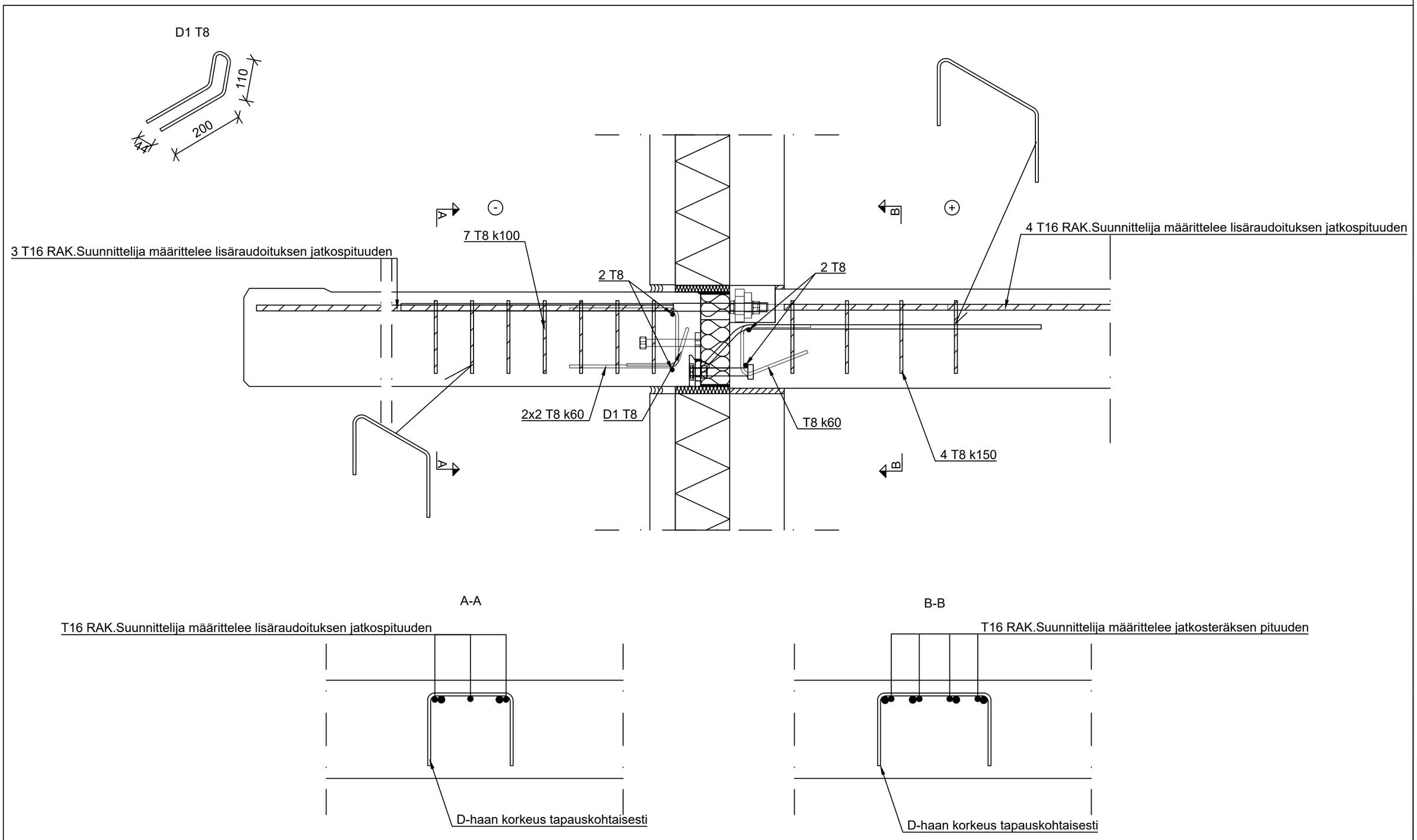

HauCon Finland Oy Mikkelänkallio 5 02770 Espoo Tel +358 207 430 890 http://www.haucon.fi	Työnumero Päiväys / Tekijä	DET-IQ6
Rakennuskohde Schöck Haucon Mallidetalji	Sisältö Schöck IQlick A-CB Lisäraudoitus PV-välipohja 1:10	

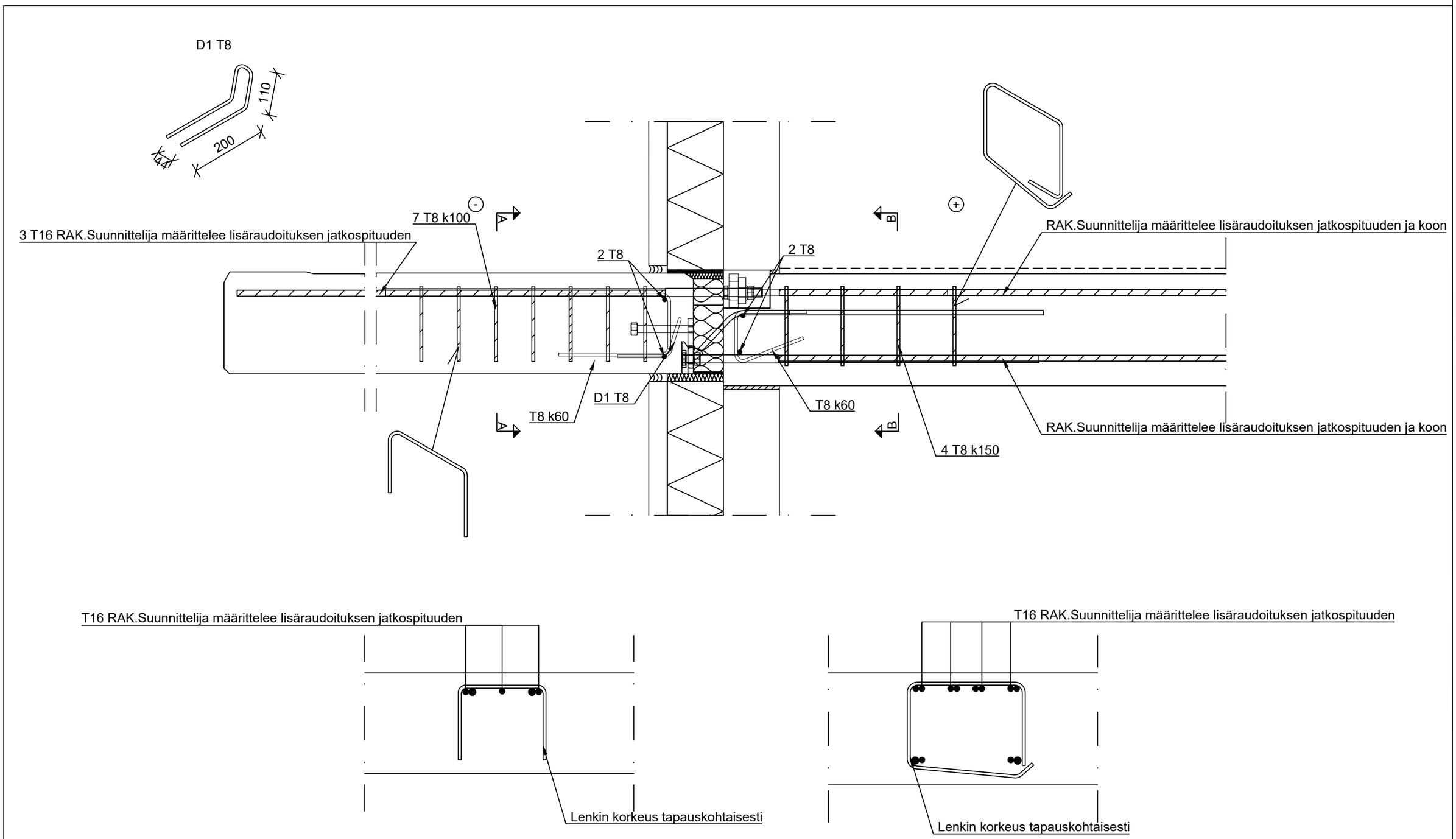

HauCon Finland Oy
Mikkeläkallio 5
02770 Espoo
Tel +358 207 430 890
http://www.haucon.fi

Työnumero	
Päiväys	Tekijä

Rakennuskohde

Schöck Haucon
Mallidetalji

Sisältö

Schöck Isokorb iQlick B
Parvekelaattaan tulevat varauskolot

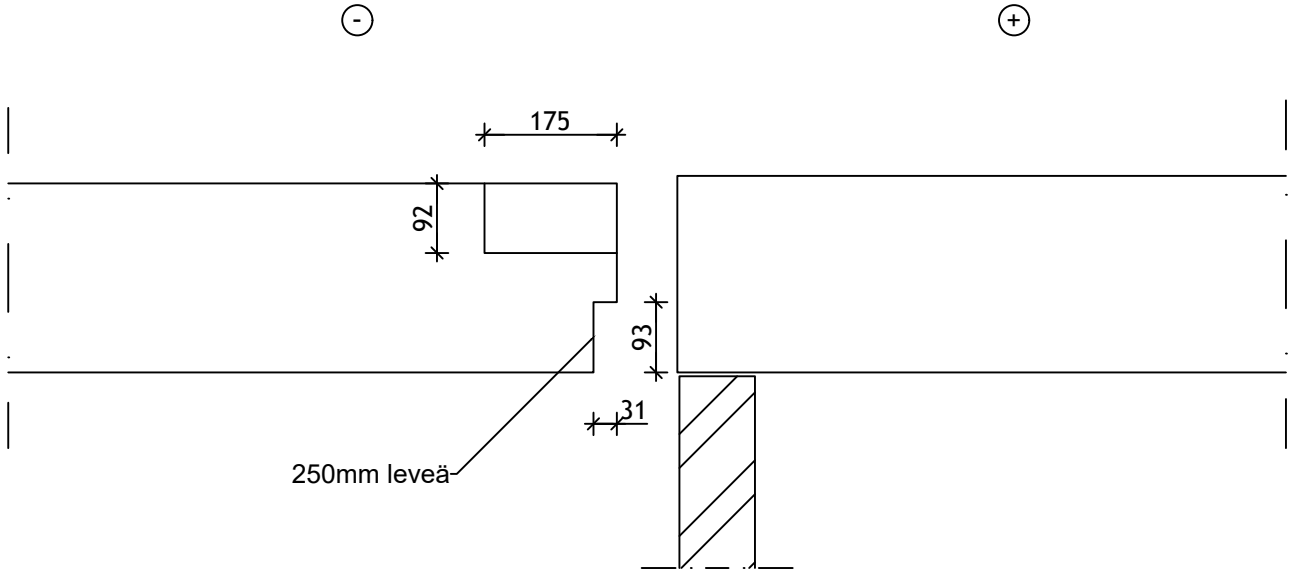

Laatan YP kolon mitat

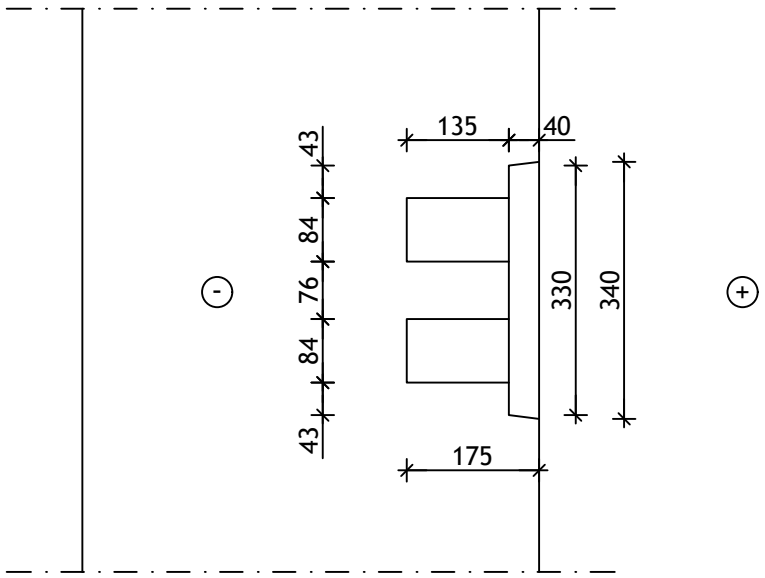

HauCon Finland Oy
Mikkelänkallio 5
02770 Espoo
Tel +358 207 430 890
http://www.haucon.fi

Työnumero	
Päiväys	Tekijä

Rakennuskohde

Schöck Haucon
Mallidetalji

Sisältö

Schöck Isokorb iQlick A
Parvekelaattaan ja välipohjaan tulevat varauskolot

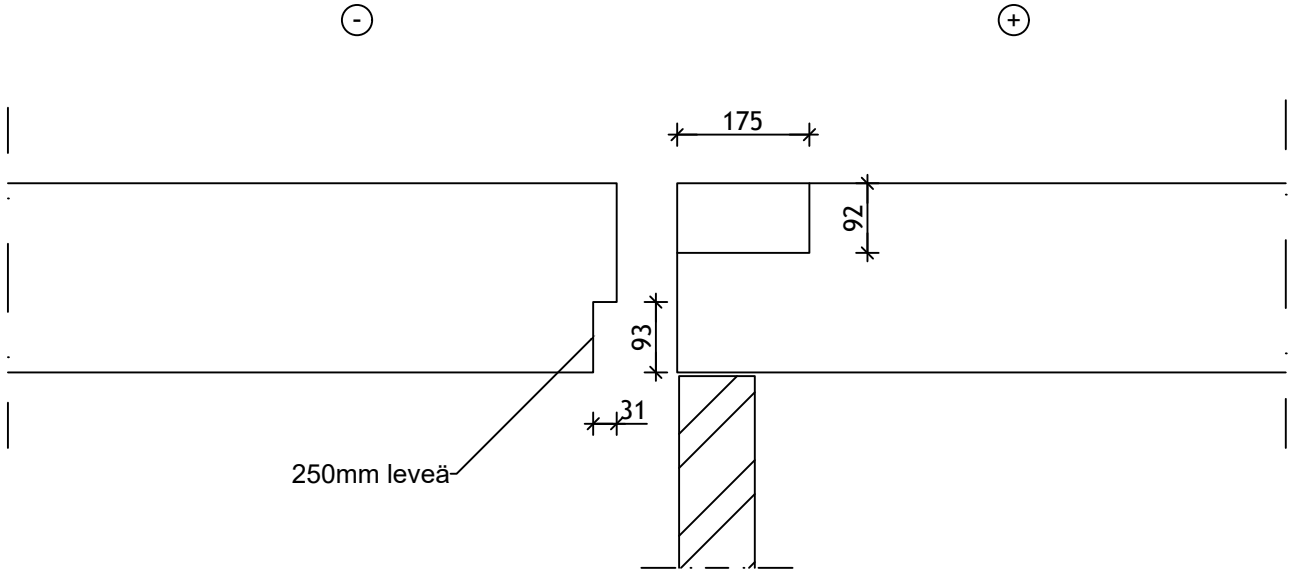
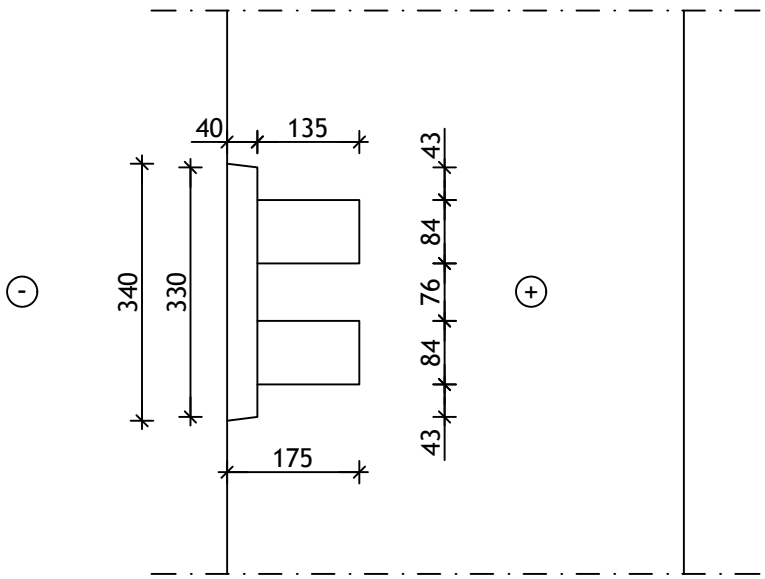
Välipohjan YP kolon mitat